第４4回全日本バレーボール小学生大会徳島県大会組み合わせ表

No.1

徳島県小学生バレーボール連盟

１．日　　程

６月２２日（土）　うだつアリーナ　――――　（ 9:30　競技開始 ）

６月２３日（日）　うだつアリーナ　――――　（ 9:30　競技開始 ）

６月２９日（土）　うだつアリーナ　――――　（ 9:30　競技開始 ）

２．会　　場

うだつアリーナ　〔 Ａ　Ｂ　Ｃ　各コート 〕

３．そ の 他

（１） 女子組み合わせ表で「２番」を引いたチームのキャプテンは，開会式で選手宣誓を行う。

（２） 各コート第１試合目のチームは，「**会場設営協力者**」を１名以上設営に派遣し，会場の設営に当たること。 その際の設営は，自チームが最初に試合をするコートとする。
会場設営割り当て
6月22日(土)Ａコート試合順①Ｂコート試合順②Ｃコート試合順③の各チーム。
6月23日(日)Ａコート試合順①Ｂコート試合順②Ｃコート試合順③の各チーム。
6月29日(土)Ａコート第1試合目②Ｃコート第１試合目の各チーム。

（３） 第１試合目のプロトコール以後，アリーナへの入場が許可されるのは，試合をするチームの役員・選手及び審判員・コートオフィシャル（ラインジャッジ・記録員），本部役員のみである（特別な場合を除く）。

（４） 試合においてベンチに入る監督・コーチ・マネージャーのうち１名以上は，公益財団法人日本スポーツ協会認定のバレーボールコーチ１～４のいずれかの資格，または公益財団法人日本バレーボール協会・日本小学生バレーボール連盟が共催する全国小学生バレーボール指導者二次講習会以上の資格を有し，試合時には証明書等を胸に下げていなければならない。

（５） 監督・コーチ・マネージャーとしてベンチに入るチーム役員の服装は，短パン・Ｔシャツは不可とし，チームで統一された同一メーカー同一規格のものを着用し，かつ上衣はえり付きシャツであること。また，左胸部に必ず規定のマークをつけること。

（６） 女子の部6月２２日の各コート第1試合目の審判及びコートオフィシャルは，Ａコート試合順⑦・Ｂコート試合順⑧・Ｃコート試合順⑨のチームが行う。混合の部6月２３日の各コート第1試合目の審判及びコートオフィシャルは，Ａコート 試合順⑦・Ｂコート試合順⑧・Ｃコート試合順⑨のチームが行う。その際，抽選番号の小さいチームからラインジャッジ２名並びに記録員１名，もう一方のチームからラインジャッジ２名を割り当てる。
最終日，混合の部第１試合目のコートオフィシャルは第２試合目の両チームに割り当てることを基本とする。女子の部第１試合目のコートオフィシャルは男子の部決勝進出の両チームに割り当てることを基本とする。（２名ずつ）

（７） 大会は，基本的に「帯同審判員制」で運営するため，勝者・敗者の別なく審判に協力すること。
各コート第１試合目の両チームの帯同審判員は，審判をするため，第１試合目のプロトコールまでに所定のコートへ集合すること。以後の試合は，前試合の両チームの帯同審判員が審判を行う。試合間は基本的に５分のため，自チームの試合終了後はコートに残り審判の準備をして待機すること。

（８） 敗者チームの選手は，試合終了後，次の試合のコートオフィシャルをするため，素早く準備を完了し待機すること。

（９） 試合経過によりコート及び試合順を一部変更することがある。

（10） 大会会場での「マナーの向上」に努めること。
※１　各チーム「ごみ袋」を持参のうえ，自チームのごみは責任を持って持ち帰り，会場の美化に努めること。
※２　各チームは，コート・観覧席をはじめ，会場の玄関・通路・トイレなどの清掃・点検に協力すること。
※３　ポット・ビデオカメラ・携帯電話等の使用で会場の電源を使うことはできない。
※４　下足の扱いについては，入り口・玄関等へは置かず，必ずチームでひとまとめにして保管すること。
※５　上履きと下履きの区別を明確にすること。トイレでの履き替えが徹底できるよう指導しておくこと。
※６　体育館の玄関やロビー観客席等，アリーナ以外の場所でボールを使用しないよう指導しておくこと。

（11） 各会場では，会場設営ができるまで練習は厳禁となる。会場責任者が設営完了のアナウンスをするまでは，基本的にアリーナの外で待機すること。

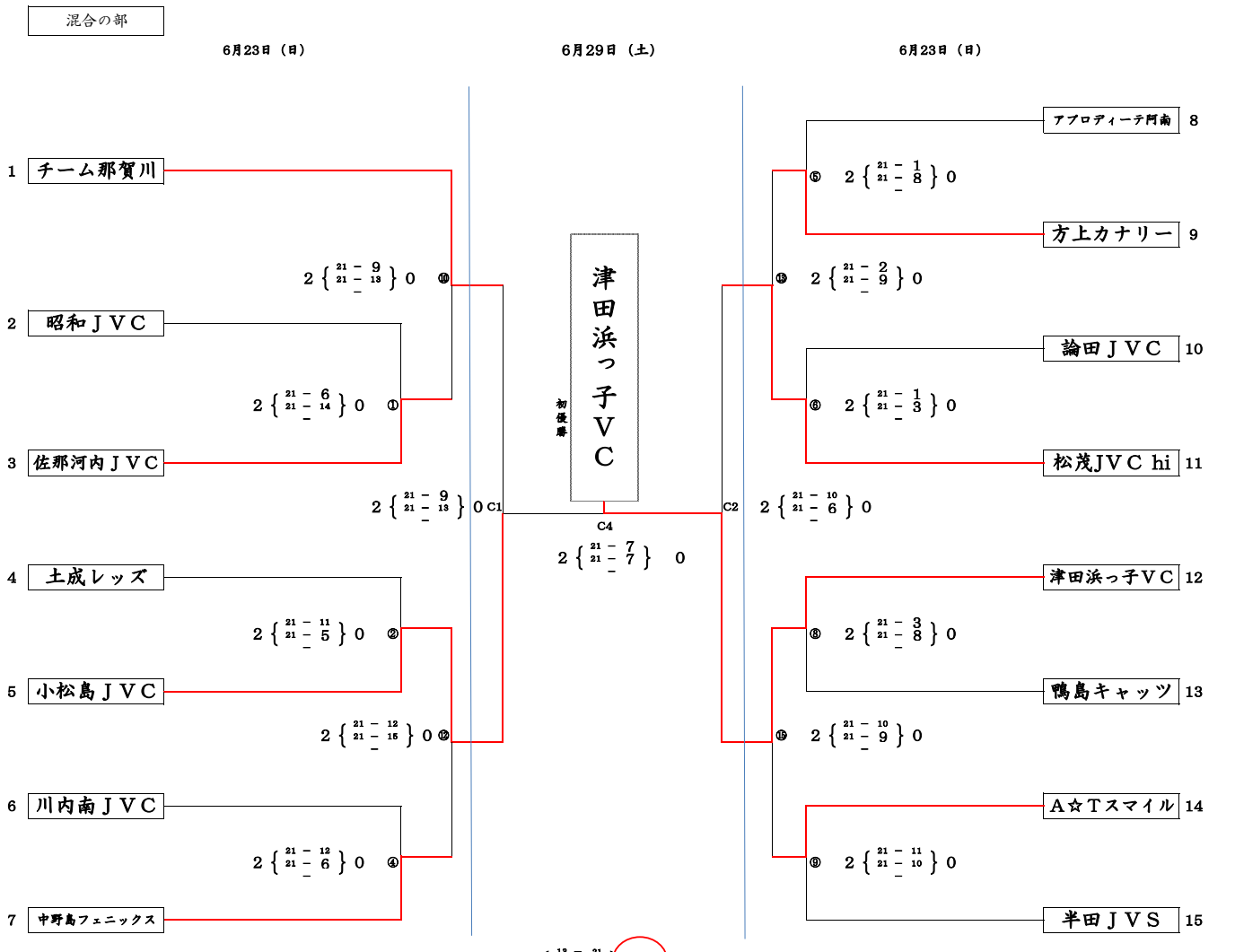

混合の部第3位決定戦は6月29日Ｃコート３試合目に行う。3位決定戦のコートオフィシャルはA1C1の勝者チームがコートオフィシャルを2名ずつ出して行う。

※混合組み合わせの〇数字は試合順。Ａコート第1試合は①，Ｂコート第1試合は②，Ｃコート第1試合は③。それ以降は番号順に試合が終了したコートに入り試合を行う。
※各コート第1試合目のコートオフィシャル（ラインジャッジ・記録員）は，Ａコート⑦男子・Ｂコート⑧・Ｃコート⑨のチームが行う。
※3コートで行うため，試合順の目安は「①～③が通常の第1試合目」「④～⑥が通常の第2試合目」「⑦～⑨が通常の第3試合目」「⑩～⑫が通常の第4試合目」「⑬～⑮が通常の第5試合目」

第４４回全日本バレーボール小学生大会徳島県大会組み合わせ表

NO.2

男子の部

6月23日（日）　6月29日（土）　6月23日（日）

1 岩脇ＪＶＣ
2 新町バンビィーノ
3 南部GROWING　UP

2 { 21 − 19, 21 − 13 } 0 ⑪
2 { 21 − 15, 21 − 18 } 0 ③

2年連続２回目
川内北ＪＶＣ
A3
2 { 21 · 9, 21 · 16 } 0

⑦ 2 { 21 − 6, 21 − 10 } 0 ⑭
2 { 21 − 2, 21 − 9 } 0

4 助任バンビ
5 川内北ＪＶＣ
6 松茂ＳＶＣ

岩脇ＪＶＣ　2 { 21 · 14, 21 · 17 } 0　松茂ＳＶＣ
3位決定戦

男子の部3位決定戦は6月23日試合が終了したコートで行う。
3位決定戦のコートオフィシャルは直前の試合の敗者チームが行う。

女子の部

6月22日（土）　6月29日（土）　6月22日（土）

1 三庄キッズバレーボールクラブ
2 桑島
3 学島エンジェルス

2 { 18 − 21, 21 − 14, 15 − 13 } 1 ⑫
2 { 21 − 10, 21 − 11 } 0 ①
2 { 21 − 12, 21 − 12 } 0 ⑳

4 宝田ジュニア
5 八万南ＪＶＣ

2 { 19 − 21, 21 − 12, 15 − 2 } 1 ②
2 { 21 − 9, 21 − 16 } 0 ⑱

6 板野ＪＶＣ
7 大松ハイキュー部

2 { 21 − 3, 21 − 11 } 0 ③
2 { 21 − 15, 21 − 18 } 0

8 高志フレンズ
9 沖洲ＪＶＣ
10 鳴門西ＪＶＣ

1 { 21 − 16, 17 − 21, 8 − 15 } 2 ⑭
2 { 21 − 15, 21 − 19 } 0 ④
2 { 21 − 10, 21 − 9 } 0 ㉑

11 南井上ＪＶＣ
12 神領ＪＶＣ

2 { 21 − 6, 21 − 4 } 0 ⑤
2 { 21 − 9, 21 − 11 } 0 ⑮

13 北島ＪＶＣ

初優勝
岩脇ＪＶＣ
A1　A4　A2
2 { 21 · 10, 21 · 19 } 0

14 新開ＪＶＣ
15 大津西サニーズ
16 知恵島ＪＶＣ

⑯ 2 { 21 − 16, 17 − 21, 15 − 7 } 1
⑥ 2 { 21 − 0, 21 − 0 } 0
㉒ 2 { 21 − 16, 21 − 15 } 0

17 千松ＶＣ
18 生比奈クラブ

⑦ 2 { 21 − 13, 21 − 19 } 0
⑰ 2 { 21 − 16, 21 − 6 } 0

19 見能林ＪＶＣ
20 佐古ＪＶＣ

⑧ 2 { 21 − 11, 21 − 10 } 0
2 { 21 − 19, 21 − 23, 15 − 13 } 1

21 桑野インパルス
22 宍喰杉の子

⑨ 2 { 21 − 4, 21 − 6 } 0
⑱ 2 { 19 − 21, 21 − 10, 15 − 11 } 1

23 石井ラビットＪＶＣ
24 明神キッズ

⑩ 2 { 21 − 13, 21 − 12 } 0
㉓ 2 { 21 − 9, 21 − 12 } 0

25 助任バンビ
26 池田ＪＶＣ

⑪ 2 { 21 − 18, 21 − 19 } 0
⑲ 2 { 21 − 12, 21 − 4 } 0

27 岩脇ＪＶＣ

※男女組み合わせの○数字は試合順。Aコート第1試合は①，Bコート第1試合は②，Cコート第1試合は③。それ以降は番号順に試合が終了したコートに入り試合を行う。
※各コート第1試合目のコートオフィシャル（ラインジャッジ・記録員）は，Aコート⑦・Bコート⑧・Cコート⑨のチームが行う。
※3コートで行うため，試合順の目安は「①～③が通常の第1試合目」「④～⑥が通常の第2試合目」「⑦～⑨が通常の第3試合目」「⑩～⑫が通常の第4試合目」「⑬～⑮が通常の第5試合目」「⑯～⑱が通常の第6試合目」⑲～㉑が通常の第7試合目」「㉒～㉓が通常の8試合目」相当になる。